Блок управления оборотами вентилятора

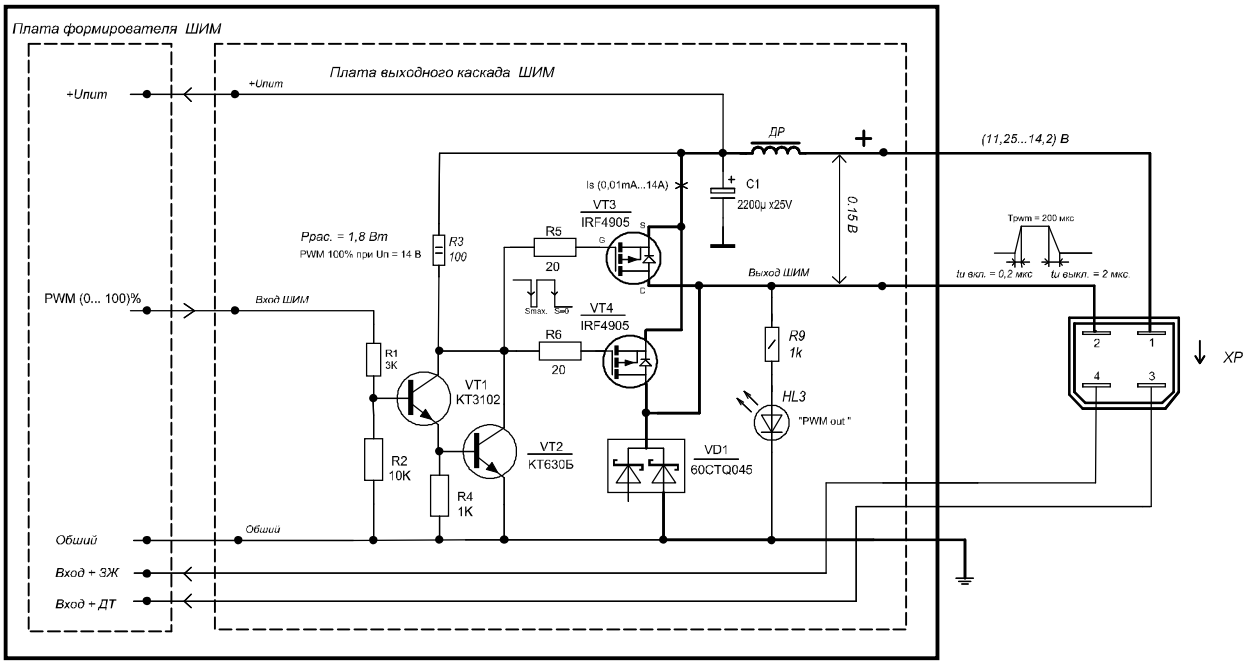

Схема выходного каскада ШИМ - регулятора оборотов вентилятора

Падение напряжения на откр.VT3,VT4(@14A), не более 0,11V

VT3,VT4,VD1 установлены без радиатора.

Ток покоя блока при закрытом ключе, не более 5мкА.

PWM стабилизации температуры на уровне 92град. ~ 50%

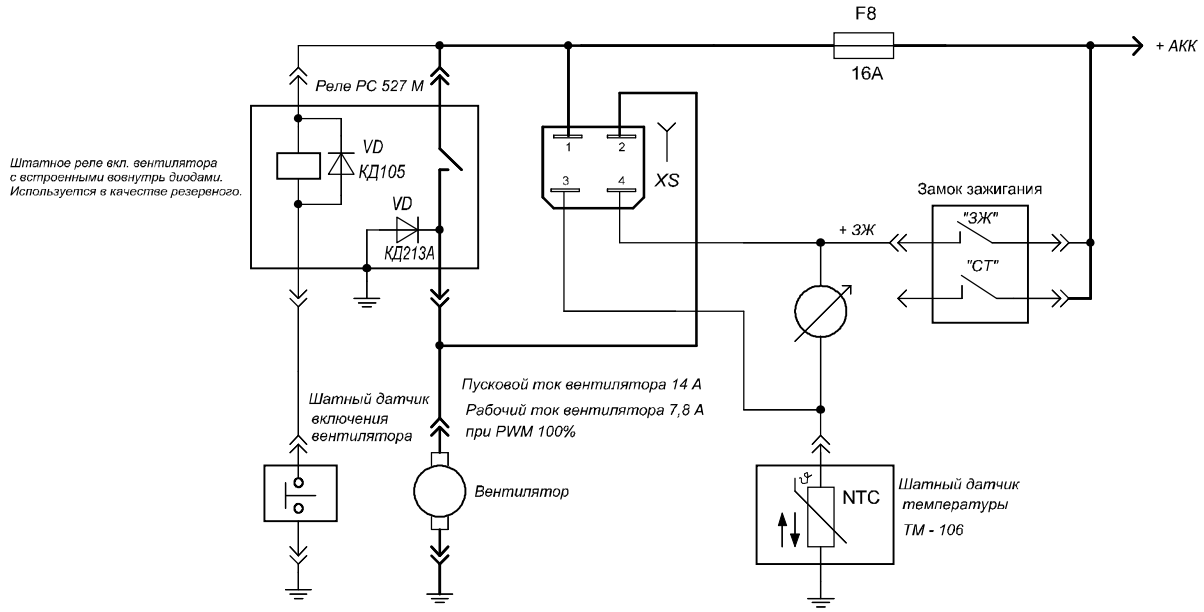

Схема соединения для ВАЗ-2103