METRIC

3rd ANGLE PROJECTION

番号 (NUMBER) C-174385

ec/automotive/en32_automotive/u.c99-0210/customer/s.c-174385

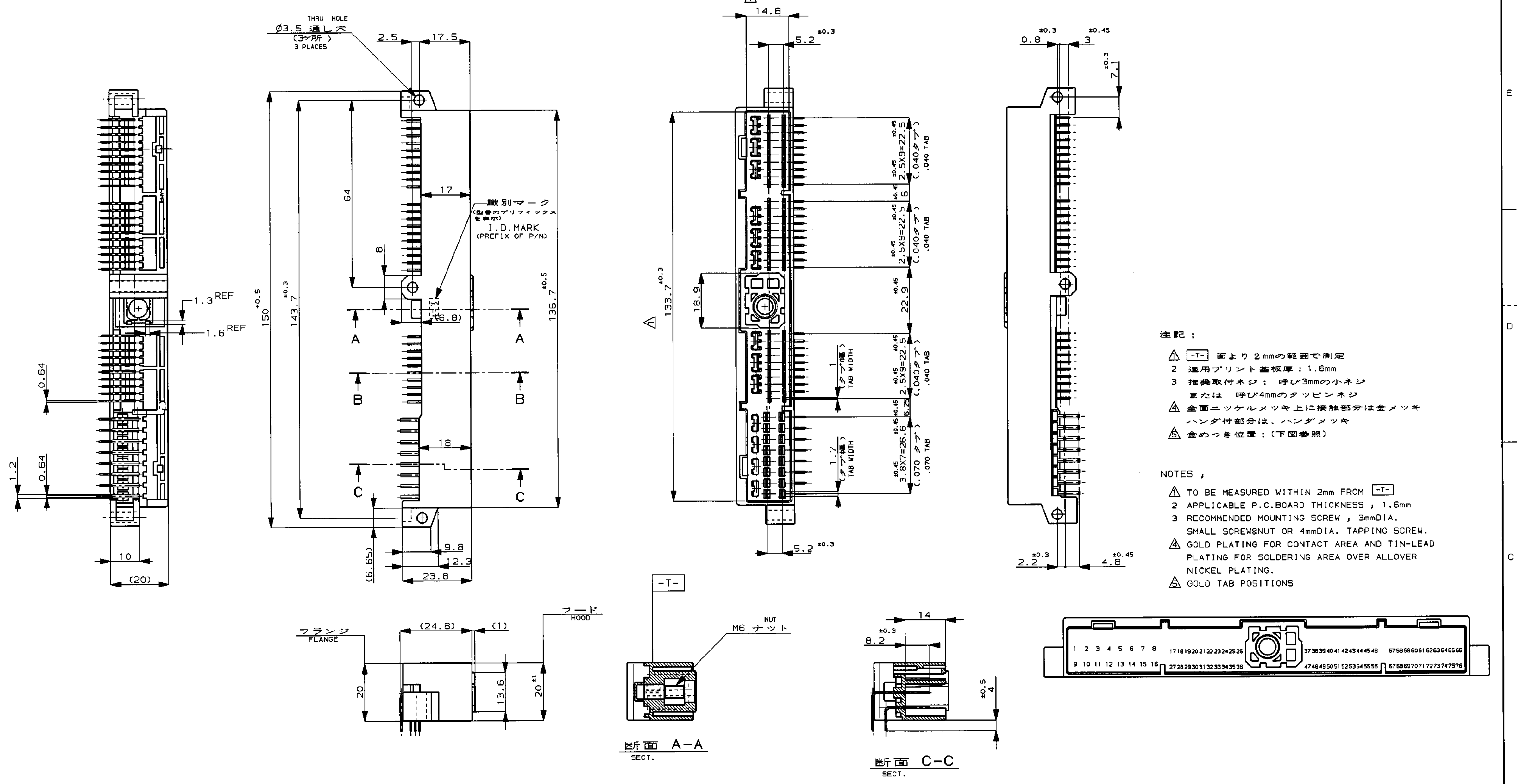
THRU HOLE
Ø3.5 通し穴
(3ヶ所)
3 PLACES
2.5
17.5
17
64
8
18
識別マーク
(型番のプリフィックスを表示)
I.D.MARK
(PREFIX OF P/N)
150 ±0.5
143.7 ±0.3
136.7 ±0.5
(6.8)
A
B
C
9.8
12.3
23.8
(6.65)
1.3 REF
1.6 REF
0.64
1.2
10
(20)
△1
14.8
5.2 ±0.3
133.7 ±0.3
18.9
2.5X9=22.5 ±0.45
(.040タブ) .040 TAB
6 ±0.45
22.9 ±0.45
6.25 ±0.45
1 (タブ幅) TAB WIDTH
1.7 (タブ幅) TAB WIDTH
3.8X7=26.6 ±0.45
(.070タブ) .070 TAB
0.8 ±0.3
3 ±0.45
7.1 ±0.3
2.2 ±0.3
4.8 ±0.45
フランジ FLANGE
フード HOOD
(24.8)
(1)
20
13.6
20 ±1
-T-
NUT
M6 ナット
断面 A-A SECT.
14
8.2 ±0.3
4 ±0.5
断面 C-C SECT.
1 2 3 4 5 6 7 8
9 10 11 12 13 14 15 16
17 18 19 20 21 22 23 24 25 26
27 28 29 30 31 32 33 34 35 36
37 38 39 40 41 42 43 44 45 46
47 48 49 50 51 52 53 54 55 56
57 58 59 60 61 62 63 64 65 66
67 68 69 70 71 72 73 74 75 76

注記 ;

- △1 [-T-] 面より 2mmの範囲で測定
- 2 適用プリント基板厚 : 1.6mm
- 3 推奨取付ネジ : 呼び3mmの小ネジ
  または 呼び4mmのタッピンネジ
- △4 全面ニッケルメッキ上に接触部分は金メッキ
  ハンダ付部分は、ハンダメッキ
- △5 金めっき位置 ; (下図参照)

NOTES ;

- △1 TO BE MEASURED WITHIN 2mm FROM [-T-]
- 2 APPLICABLE P.C.BOARD THICKNESS ; 1.6mm
- 3 RECOMMENDED MOUNTING SCREW ; 3mmDIA.
  SMALL SCREW&NUT OR 4mmDIA. TAPPING SCREW.
- △4 GOLD PLATING FOR CONTACT AREA AND TIN-LEAD
  PLATING FOR SOLDERING AREA OVER ALLOVER
  NICKEL PLATING.
- △5 GOLD TAB POSITIONS

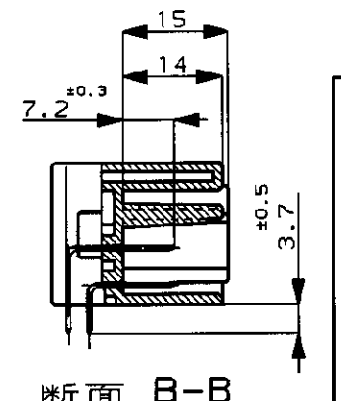
15
14
7.2 ±0.3
3.7 ±0.5

断面 B-B
SECT.

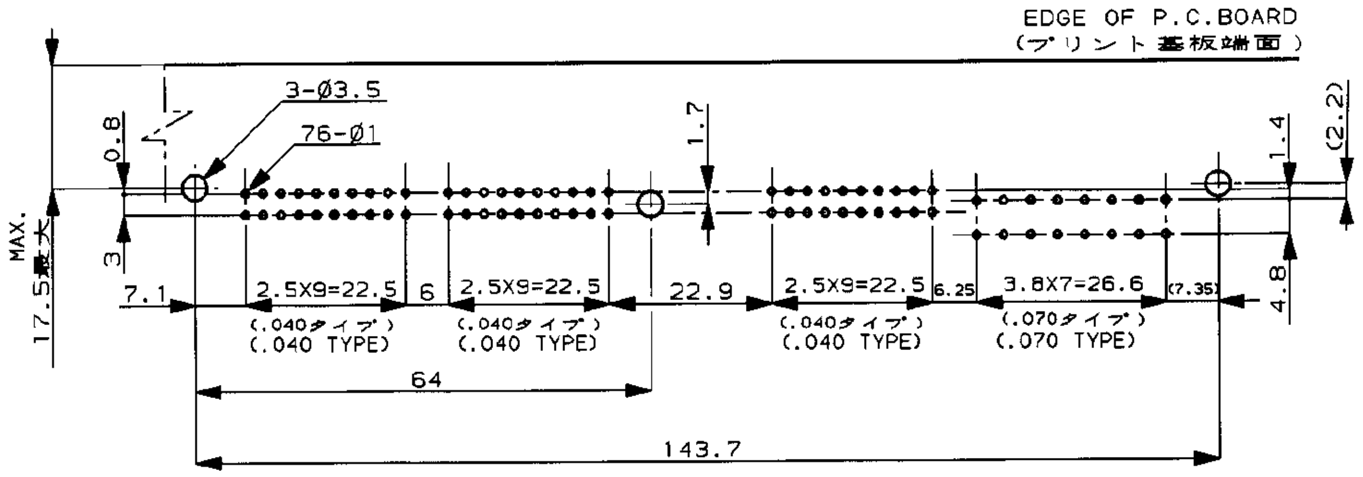
EDGE OF P.C.BOARD
(プリント基板端面)
3-Ø3.5
76-Ø1
0.8
3
MAX. 17.5最大
7.1
2.5X9=22.5
6
22.9
6.25
3.8X7=26.6
(7.35)
(.040タイプ)
(.040 TYPE)
(.070タイプ)
(.070 TYPE)
64
143.7
1.7
1.4
(2.2)
4.8

MOUNTING DIMENSIONS FOR P.C.BOARD　TOLERANCES　PITCH TOLERANCES MUST NOT ACCUMULATE.
プリント基板取付穴寸法　(公差 : ±0.1　ピッチ公差は累積されないこと)

通い箱入品 (ブリスター梱包) CIRCULATE BOX	ブリスタートレー梱包品 (PACKING FORM, BLISTER)	金めっき位置 GOLD TAB POSITIONS △5	コンタクトの仕上げ (CONTACT FINISH) .040 タブ (TAB)	コンタクトの仕上げ (CONTACT FINISH) .070 タブ (TAB)	ハウジングの色 (COLOR)	型番 (PART NUMBER)
7-179932-5	-//-	43,51,53,54,57,71	△4 錫メッキ済又は金メッキ (TIN OR AU PLATE)	錫メッキ済 (PRE-TINNED)	青 (BLUE)	7-174385-5
6-179932-5	-//-	42-46,50,51,53,54 57,58,71,72,74	△4 錫メッキ済又は金メッキ (TIN OR AU PLATE)	錫メッキ済 (PRE-TINNED)	青 (BLUE)	6-174385-5
6-179932-1	6-178997-1	42-46,50,51,53,54 57,58,71,72,74	△4 錫メッキ済又は金メッキ (TIN OR AU PLATE)	錫メッキ済 (PRE-TINNED)	白 (WHITE)	6-174385-1
-//-	5-178997-5	-//-	錫メッキ済 (PRE-TINNED)	錫メッキ済 (PRE-TINNED)	青 (BLUE)	5-174385-5
4-179932-5	4-178997-5	42-46,50,51,53,54,57 58,67,68,71,72,74	△4 錫メッキ済又は金メッキ (TIN OR AU PLATE)	錫メッキ済 (PRE-TINNED)	青 (BLUE)	4-174385-5
-//-	3-178997-5	42～46,53,54,57,58 67,68,71,72,74	△4 錫メッキ済又は金メッキ (TIN OR AU PLATE)	錫メッキ済 (PRE-TINNED)	青 (BLUE)	3-174385-5
-//-	178997-5	17～76	△4 金メッキ (AU PLATING)	錫メッキ済 (PRE-TINNED)	青 (BLUE)	174385-5

LTR	REVISION RECORD	DR	CHK	DATE
M1	ADDED 追加 (7- -5) FJ00-0636-98	TM	MT	12APR 00
M	CORRECTION 誤記訂正 FJ00-0269-98	TK	MT	26FEB 98
L	変更 FJ00-1773-97	ES	MT	10NOV 97
K	ADDED 追加 (6- -5) FJ00-0571-97	KA	KS	11APR 97
J	追加 (6- -1) FJ00-3550-95	MT	AT	11/10 '95
H	変更 FJ00-0900-93	SO	YM	10/12 '93

LTR	REVISION RECORD	DR	CHK	DATE
G	変更 FJ00-0789-93	TS	KO	9/21 '93
F	変更 FJ00-0296-93	AN	YM	8/24 '93
E	OBSOLETE 1-174385-5 J-1381	TS	KA	6/5 '92
D	変更 J-12128	K.A	M.O	10/19 '89
C	変更 J-12128	C.T	Y.M	6/9 '88
B	変更 J-12128	C.T	K.A / Y.M	1/18 '88
A	変更 J-12128	C.T	K.A / Y.M	9/24 '87
O	作成 J-12128	C.T	Y.M	7/21 '87

Copyright ©1987年
タイコエレクトロニクス
アンプ 株式会社

Copyright ©1987
Tyco Electronics AMP K.K.
ALL RIGHTS RESERVED.

AMP
Tyco Electronics AMP K.K.
Tokyo, Japan

抱合電線断面積 -//-
被覆外径 -//-

材料 (MATERIAL)
HOUSING ; PBT
CONTACT ; BRASS
ナット ; 鋼
(NUT ; STEEL)

DR. C. Taguchi 7/15/'87
DE. R. Aoyama 7/21/'87
CHK. Y. Matsusaka 7/21/'87
APP. H. Noguchi 7/21/'87

名称 (NAME)
76POS. CAP HSG ASS'Y, .040 SERIES CENTER LOCK CONN.
76極 キャップハウジング アッセンブリ
.040 シリーズ センターロックコネクタ (C.L.C.)

一般公差
(GENERAL TOLERANCES)
0<*≤10 ; ±0.2
10<*≤30 ; ±0.25
30<*≤100 ; ±0.3
ANGLES ; ±3°

SIZE C
LOC J
番号 (NUMBER) C- 174385
尺度 (SCALE) 1 - 1
REV. M1
SHEET 1 OF 1

CUSTOMER DRAWING

DIMENSIONS IN MILLIMETERS. DO NOT SCALE PRINT

PRINT DIST

AMP-J
REV.10/'83